□□□□□□□□

□ □ □ □

□□□□□□□□□

1. □□□□

□□□ □□□ □□□□ □□□ □□□ □□□□□.

□ □□□□ □□□□ □□ □□□ □□, □□, □□ □ □□□, □□ □□ □□ □□ □□□□□ □□□ □□□□ □□□□ □□□□□ □□□□ □□ □ □□□ □□□□ □□□□□ □□□□.

□ □□□□ □□□□ □□□□ □□□□ □□□ □□□□ □□ □□□ □□□ □□□□□ □□□□

□□□□.

□□□ □ □□□ □□ □ □□□□□ □□□□ □□□ □□□□□ □□□□.

2. □□ □□□ □□ □□

1) □□□□ □□□□ □□(□□ □ □□ □)□□□□ □□□ □ □□□ □□□□□□ □□ □□/

□□□ □□□□□ □□□□□ □□□□.

2) □□□ □□□□ □□ □□□ □□□ □□ □□□ □□□□□ □□□□.

(□□ □□□□□ □□□ □□□□□□.)

3) □□□□ □ □□□ □ □□□ □□ □□□□

□□□□.(□□□ □□□□ □□□□□□.)

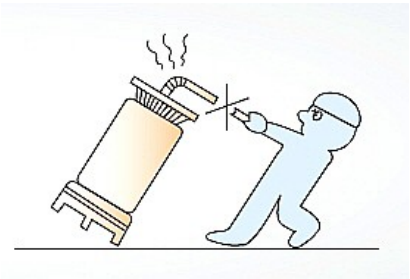

(□□ 1)

3. □□□ □□□□

1) □□□ □□□ □□□ □□ □□□ □□□□□ □□.

(□□ □□□□ □□□ □□□□ □□□ □□□□.)

2) □, □□□□□ □□□ □□ (□□□ □□ □□□□)□

□□□□□ □□.

3) □□ □□□ □□□ □□□ □□ □□□ □□□□□

□□.

4) □□□ □□□ □□□□ □□□□□ □, □□□ □□□

□ □□□.(□□ 1 □□)

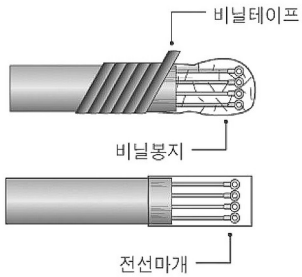

(□□ 2)

4. □□□ □□□□

4-1. □□□□ □□□ □□

1) □□□ □□ □□□ □□□ □□ □□□ □□□□ □□

□□□ □□.

2) □□□ □□□□ □□□□□ □□ □□ □□□ □□□□□ □□□□ □□□□ □□□□ □□.

3) □□□□ □□□□ □□□ □□ □□ □□□ □□□□.

4) □□□□ □ □□□ □□□ □□ □□ □□ □□□ □□□□ □□□ □□□ □□□□ □□□

□□□□□ □□. (□□ 2)

5) □□□□ □□□ □□□ □□□ □□ □□□ □□□ □□ □□□□ □□□ □□□ □□ □□

□□□ □□.

2) □□□ □□ □□ □□□ □□□ □□□ □□□□□□ □□.

3) □□ □□□ □□ □□ □ □□□ □□□□ □□ □□□□ □□□ □ □□(□□ □□□)□ □□ □□□ □□□ □□□□ □□□□□ □□□ □□. (□□□□ □□ □□□□ □□□ □□ □□□□ □□□ □□□□ □□□ □□□ □ □□ □□ □□ □□□ □□.)

5. □□□ □□□□

1) □□ □□□ □□□ □□ (Pit □□ Sump)□ □□□ □□□□, □□□ □□□ □□□□ □□ □□ □□□ □□□□.

2) □□□ □□□ □□□ □□□ □□□□.
(□□□□ □ □□□ □□□, □□□□ □□ □□□□ □□□ □□□□ □□□□ □□□□ □□ □□□□ □□□□□ □□□□□ □□.)

3) □□□ □□ □□(□□ □ □□□ □□□□)□ □□□ □□□ □□□ □□□ □□□□□ □□□□.

4) □□□ □□ □□ □□□ □□□ □□□□.
(□□□ □□□□□ □□□ □□□□□ □□.)

5) □□□ □□ □□ □□□ □□□ □□ □ □□ □□□ □□□ □□□ □□□□ □ □ □□ □□□ □□□ □□□□□ □□. (□□ □□□ □□□□ □□□ □□ □□ □□□ □ □ □□□, □□□ □□□ □□□ □□ □□□ □□□ □□□□ □□□ □□□ □□.)

6) □□□ □□□ □□□□ □□□ □□□ □□□□ □□□□□ □ □□□ □□□□□ □□ □□□ □□□ □□□ □□□□ □□□□ Sleeve □□ □□□ □ □□□□ □□□□□□ □□□ □□□ □□□□ □□□□□ □□□ □□□□□ □□□ □□.
(□□ 3 □ □□ □□□□ □□)

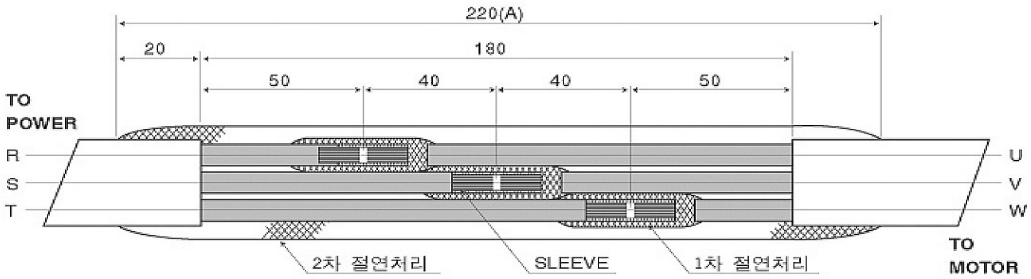

<□□□□□□□>

1. □ □□□ □□ □□□ Sleeve Joint □ □□□. (R-U, S-V, T-W)
2. 1 □ □□□□ : Sleeve Join □ □□ □ □□ □□ □□□□ □ □□□ □□□□(□□□)
   □ □□□ □□ □□ □□□□ □□□□ 2-3 □ □□ □ □□ □□ □□
   □□ 2-3 □ □□□.
3. 2 □ □□□□ : □□ □□□□ □□□□ □□□ □□□□ A □□□ □□□□□ □□□ □
   □ □□ □□□□ □□□□ 2-3 □ □□ □ □□ □□ □□□□ 2-3 □ □
   □□.

4. Join □□ □□□ □□ □□ □□□ 2 □ □□□□ □□.

7) □□□ □□□□ □□ □□ □□ □□□ □□ □□ □□□ □□□ □□□□ □□ □□ □□
□ □□ □□□□□ □□. (□□ 4 □□)

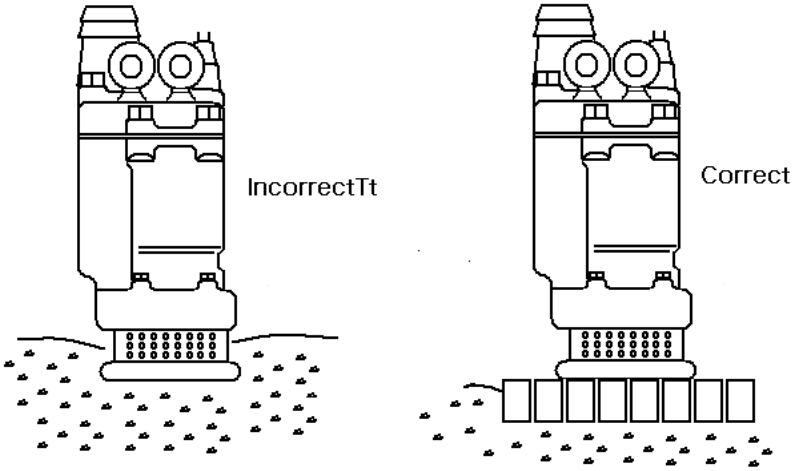

(□□ 4)

8) □□□ □□□□□ □□□□ □□ □□□□□ □□□□ □□ □□□ □□□ □□□□ □□
□□□ □□.
(□□ 5 □□)(□□□□ □□□ □□ □□□ □□□ □□□ □□ □□□□.)

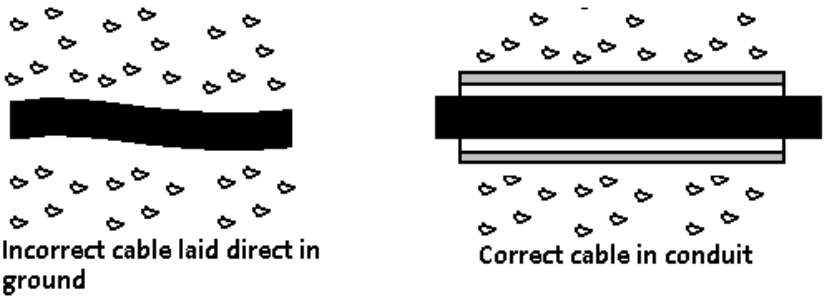

(□□ 5)

9) □□□ □□ □ □□□ □□□ □□□ □□. (□□□□ □□□□□.)
10) □□□ □□ □ □□□ □□ □□ □□□□□□ □□□□ □□□□
□□□ □□ □□ □□. (□□ 6 □□)
□□ □□ □ □□□□ 3 □ □□ □□□ □ 1 □□□ □□□□ □□.

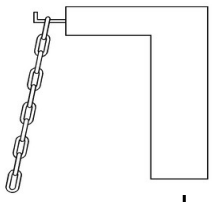

(□□ 6)

6. □□□□ □□□□
□□ □ □□□ □□(Control Panel)□ □□□ □□□□ □□□ □□□□ □□□ □□
□□□ □□□□ □□□ □□□ □□□□□ □□□□□ □□□ □ □□□ □□□ □□.
1) □□ □□ □□□(Hook Meter)□ □□□□□ □□□□ □□□ □□□ □□□□□ □□□□.

2) □□□□□(Megger tester)□ □□□ □□□ □□□□□ □□□□ 10□ □□□□□ □□□
□.
(□□ 7 □ □□□□□□□□□□□□□)
3) □□□ □□□ □□□□ □□□ □□□ □□□(Terminal Block)□ □□□□□.
(□□□ □□□□□□□)
4) Pit □ Sump □ □□□□□ □□□□.
(□□ □ □□□ □□□, □□ □□□□ □□□ □□□□.)
5) □□ □ □□□ □□ □□□ □□□ □ □□ □□□ □□□□ □□□□ □□ □□□□ □□ □□□ □□□ □□□ □□.
① □□□□(Gate Valve)□ □□. (「 」□□ □□□□□)

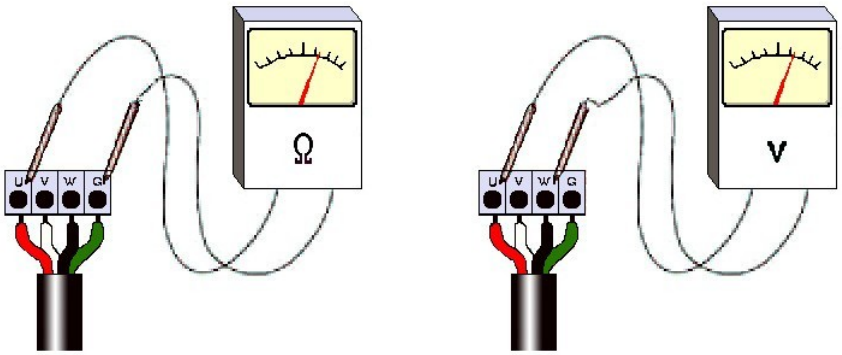

(□□ 7)

② □□□(Timer) □ □□□ □□□ □□□(THR)□ □□□□.
1) □□ - □□ □□□ □ □□□□ 7~9 □□ □□□□.
2) □□□ □□□ □□□□ □□□ □□□□□ □□□□.

③ □□□□□□ □□□ □□□(No Fuse Breaker)□ □□□□ ON □□ □□ □□□□□
(Selector Switch)□ □□(MANU)□ □□□ □ □ □□(ON) □□□□ □□□. 2~3 □ □□
□□ □□-□□(ON-OFF)□ 2~3 □ □□ □□□□□ □□□ □□□ □□ □ □□□□□
□□. (□□□ □ □□ □□□□□ □□□□ □□□ □□ □ □□□□□ □□.)

④ □□□ □□ □ □□□□□ □□□□.(「 」)
1) □□□ □□□ □□□ □ □□□□□ □□□□□.
2) □□ □□□ □□□ □ □□□□□□ □□□□□.

⑤ □□□□□ □□□□ □□□□□ □□□□ □□ □□□ □□ □□□□□ □□□ □□□
□□□ □□□ □□ □□ □□□□□ □□□ □□□ □□ □□□ □□□ □□□□
□□□□ □□□ □□ □□.□, □□□ □□□ □□□ □□ □□□ □□□□□ □□□
□□□ □□□ □□□□ □□ □□□ □□□□ □□□ □□□□ □□□□.

1) □□□□ □□ □ □□ 2) □□□ □□(□□ □ □□□ □□) 3) □□□□

□. H1, H2, H3, H4 / □. □□□□ / □. □□ □□□ □□ / □. □□□ □ □ □□□□

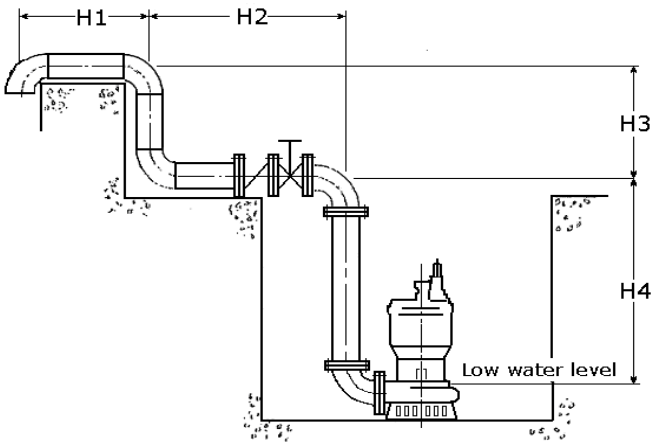

⑥ □□ □□□ □□□□ □□□□ 1 □□ □□ □□□□□ □□ □□□ □□ □□□ □□□□
□□□ □□□ □□□□□□ □□□□□ □□□□□ □□□□ □□□ □□ □□.(□□□
□□) □□□□ □□□ □□ □□ □□ □□□(Selector Switch)□ □□ (AUTO)□ □□□
□□ □□ □□□□ □□□ □□□□ □□□□.

<□□□□ □□ □□>

□ □□□ □□ □□□ □□□ □ □□, □□□ □□□ □□□ □□□□ □□(□□, □□,
□□)□ □□□ □□ □ □□□□ □□□ □□□ □□□□ □□□ □□□□□□ □□□□□
□□□□.

1) □□ □□□(POWER LINE)□ □□□□ □□

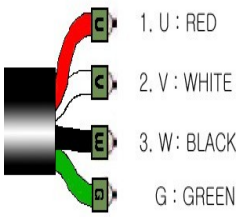

① □□□□ (Soft Stert □ □□)

□□□ 3 □□ □□ □□□ □□ □□□□ □□□(EARTH LING)□
□□□□□ □□□ □□□ □□□□□ □□□□ 0□□□ □□□ □□ □□□□ 1□□□□□ □□□□□□ □□
□□□ □□ □□

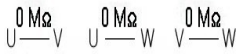

□□□ □□□ □□□ □□□.

② □□□□ □□

□□□ 6 □□ □□ □□□ □□ □□□□ □□□□ □□□□□
□□□ 5 □□ □□□□□ □□□□ □□□ □□ □□□ □□
□□□ □□□□ □□. □□ □□□ □□□□□ □□ □□□□
□□ 0□□□ □□□□□ □□ □□ □□ □□□ □□ □□□□
□ □□□ □□ □□□, □□□ □□ □□□ □□□ □□□□
□□ □ □□□ □□□□. □□□□□ □□ □□□ □□ □□
□□ □□□ □□□ □□□□ □ □□ □□□ □□ □□□□ □
□.

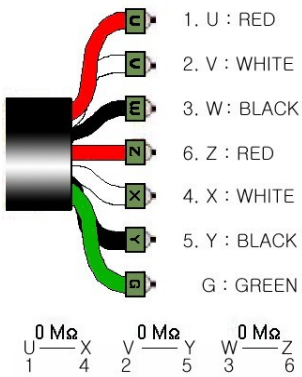

U-Z(①-⑥) : R □, V-X(②-④) : S □, W-Y(③-⑤) : T □

2) □□ □□□□ □□ □□ □□

① □□□ □□□□(MOTOR PROTECTOR)
□□□ □□□□ □□□□ 2 □□□ □□□□ □□□ TP, □□□ 2 □ □□ □□□□ □□
□□.

② □□□□□□(LEAKAGE DETECTOR)
□□ SEAL SENSOR □□ □□ □□□□ 2 □□□ □□□□□ SS, □□□ 2 □ □□ □□□□
□□□□. □□□□□□ □□□□ 100Ω □□□□□ □□.
(□□□□□ □□ □□□□ □□□□)

③ □□□ □□ □□ □□
□□ BEARIBG SEBSOR □□ □□ □□□□ 2 □□□ □□□□□ BS, □□□ 2 □ □□ □□
□□ □□□□. □□□□□□ □□□□ 11Ω±10%□□□□ □□.
(□□□□□ □□ □□□□ □□□□)

□□□ □□□ □□□ □□ □□(Thermal protector)□ □□□□□□ □□□□ □□□ □□
□□ □□□□ □□□□ □□ □□□ □□□□ □□□□ □□ 2 □□□ □□.

□□□□	□□□□	□ □
□□□ □ □	□ □ □□□	□□□□ □□□ □□□ □□□ □□□ □□□□□ □□
□□□ □ □	□ □ □□□	□□□ □□□□□ 105℃□□ □□ □□ □□□ □□□□ □□□ □□□□□□ □□□ (B □ □□□□)

2) □□□□ □□□ □□□ □□

□□□ □□□□□ □□□□ □ □□□ □□□ □□□ □□□□ □□□ □□□□ □□□
□□□ □□ □□ □□□□.

① □□□□□ □ (□□□ 3 □)

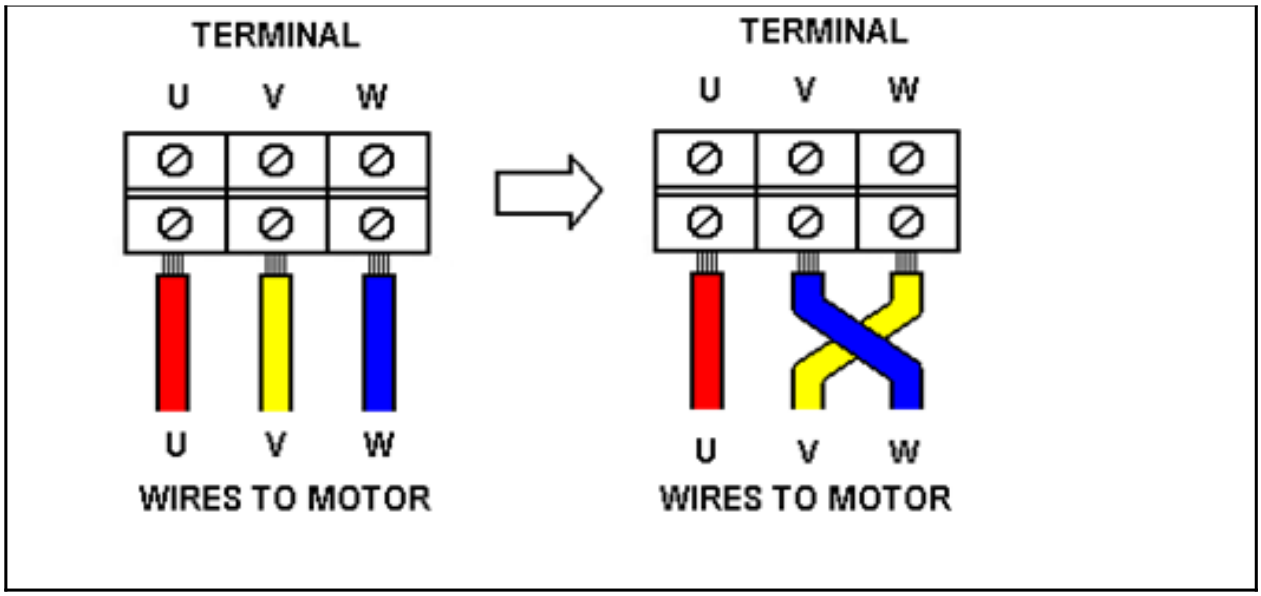
TERMINAL
U V W
U V W
WIRES TO MOTOR
TERMINAL
U V W
U V W
WIRES TO MOTOR

② □□-□□□□□ □ (□□□ 6 □)

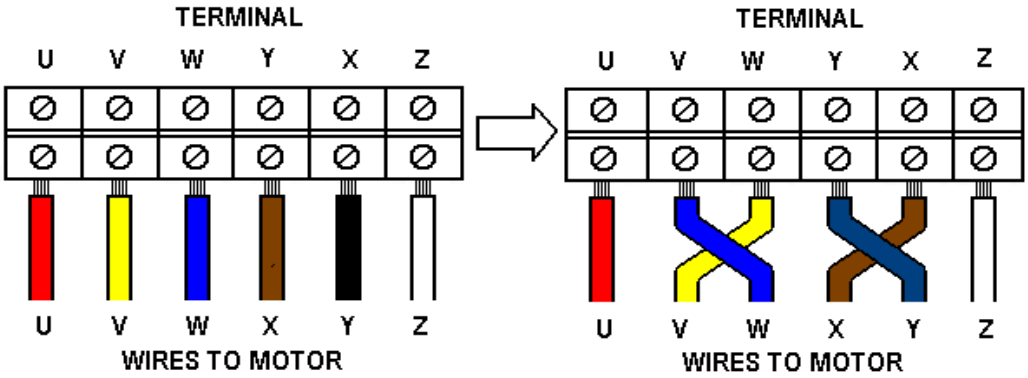

<□□□□ □□ □□>

□ □	□□□□	□ □ □ □
□□□□	□ □ □ □	1) □□ □□□□ □□□□□□ □□□□. 2) □□□ □□□□ □□□□ □□□ □□□□. 3) □□□ □□□□ □□□ □□□ □□□□ □□□ □□□□ □□ □□□ □□ □□ □□□□□□ □□ □□□ □□ □□□.
	□ □ □ □	□□□□□ □□□□ □□□□ □□□□ □□□□ □□□□ □□□ □□ □□□ □□□□ □□□□□.
□□□□□□ □□□□□□	□ □ □	□□□ : □□ □ □□□ □□ □□□ □□ □□ □□ □□□ : □□ □ □□ □□□ □□ □□ □□
	□ □	□□□ : □□ □ □□□ □□ □□□ : □□ □ □□□ □□, □□ □□□□ □□.

7. □□□ □□□□

① □□ □ 1 □ 1 □ □□ □□□□□ □□□ □□□ □□□□ □□ □□□□ □□ □□□□ □□. ② □□ □□□ □□□ □ 1 □ □□ □□□□ □□ □□□□ □□ □□□□ □□. 10□□□□ □□ □□□ □□□□ □□□ □□□□□ □□□□. ③ □□ □ □□□ ±10%, □□□ □□ □□□ ±5%□ □□□□□ □□ □□□ □□□□ □□□ □□□□. ④ □□ □ □□□ □□□□ □□□□ □□□□ □□ □□□□□ □□ □□ □□□ □□ □ □□ □□□ □□□ □□□ □□. ⑤ □□ □□□ □□□ □□ □□□ □ □ □□□ □□ □ □ □□ □□ □□□□ □ □ □□□ □□□□ □□□ □ □□ □□□ □□□□□ □□.

8. □□□□ □□

□□	□□□	□□	□□□□
□	□□ □□□□ □□□□ □□□ □□□ □□ □□□□□ □□ □□□ □□□.	1) □□ □□□ □□□□ □□ □□. 2) □□□ □□□ □□□□ OFF □□□□. 3) □□□ □□□ □□. 4) □□ □□□ □ □□□ □□□□ □ □□□ □□ □□□ □□□. 5) □□ □□□□ □□ □□□ □□ □□□ □□□□ .	1) □□ □□□ □□□□□ □□□□ □□ □□□ □□□□. 2) □□□ □□□ □□□□ ON □□□ □□ □□.(□□ □□□□ □□□ □□) 3) □□□□□ □□□ □□□□. 4) □□□ □□□□ ON □□□ □□ □□□ □□ □□ □□□ □□ □□□□ □□ □□ □□□□. 5) □□ □□□□ □□□ □□□□ □□ □□ □□ □□□□.
□	□□ □□□ □□ □□ □□□ □□□□ □□(TRIP)□□.	1) □□□□ □□□ □□□□. 2) □□ □ □□□ □□□□□. 3) □□□ □□ □□□ □□□. 4) □□ □ □□□ □□□ □□□. 5) □□□□ □□□□□. 6) □□□ □□□□□.	1) □□□□ □□□ □□□□ □□ □□□ □ □□□□. 2) □□ □□□ □□□□ □□□□. 3) □□□□□ □□□□□ □□ □ □□□ □□ □□□□□ □□□ □□□□ □□ □ □□□ □□□□ □□□ □ □□□ □□□□. 4) □□□□ □□□ □□□□ □□□ □□ □□ □□□□ □□□ □□ □, □□ □□□□. 5) □□ □ □□ □□□□ □□□□□ □ □□ □□□□ □□□ □ □□ □□ □□□ □□□□ □□□□. 6) □□□ □□□□ □□□ □□□ □□.
	□□□ □□ □□□□ □□□ □□.	1) □□ □□□ □□□. 2) □□□ □□□ □□ □□□. (□□□□ □□ □□ □ □□ □□ □□) 3) □□□ □□ □□□. 4) □□ □□□ □□□□.	1) □□ □ □□□ □□□□ □□□ □□ □ □□□□ □□□□. 2) □□□ □□□ □□□□ □□□□ □□ □ □□□□ □□□□. 3) □□□ □□□ □□□□ □□□□ □□ □ □□□□. 4) □□□□□ □□ □□□□□ □□□□.
□ □ □ □ □		1) □□ □□□ □□□ □□. 2) □□□ □□ □□. 3) □□□ □□.	1) □□□ □ □□□ □□□□ □□ □□ □ □□□□ □□ □□□□□ □□ □□□ □□□ □□ □□□□□ □□ □□□□. 2) □□□ □□□ □□. 3) □□ □□□ □□□□ □□□□ □□ □ □□□□.

□□	□□□	□□	□□□□
□	□□□ □□□ □□□□ □□□ □□□ □□ □ □□.	1) □□ □□□ □□□□. 2) □□□□ □□ □□□□ □□□. 3) □□ □□□ □□. 4) □□□ □□□. 5) □□□□ □□□□□.	1) □□□□□ □□□□. 2) □□□□ □□□□. 3) □□ □□□ □□□□ □□□□. 4) □□ □□□ □□□□. 5) □□□□ □□□□.
□	□□ □ □□□ □□ □□□□.	1) □□ □□□□ □□□ □ □□□ □□□ □□□ □□ □□□. 2) □□□ □□□ □□ □□ PIT □ □□□ □□ □□ □□. 3) □□□□ □□□□ □□□ □□ □□ □□□ □□□ □□□□ □□. 4) □□□ □□□ □□□□ □□□ □□□ □□□ □□□□ □□□ □□□ □□ □□□ □□□□ □□.	1) □□ □□□□ □□ □□□ □□ □□. 2) □□ □□□ □□□ □□□□ □ □ □□□ □□□ □□□□. 3) □□□□ □□□□ □□□ □□□ □□ □□□□. 4) □□□ □□□ □□□ □□□□ □□□ □□□.